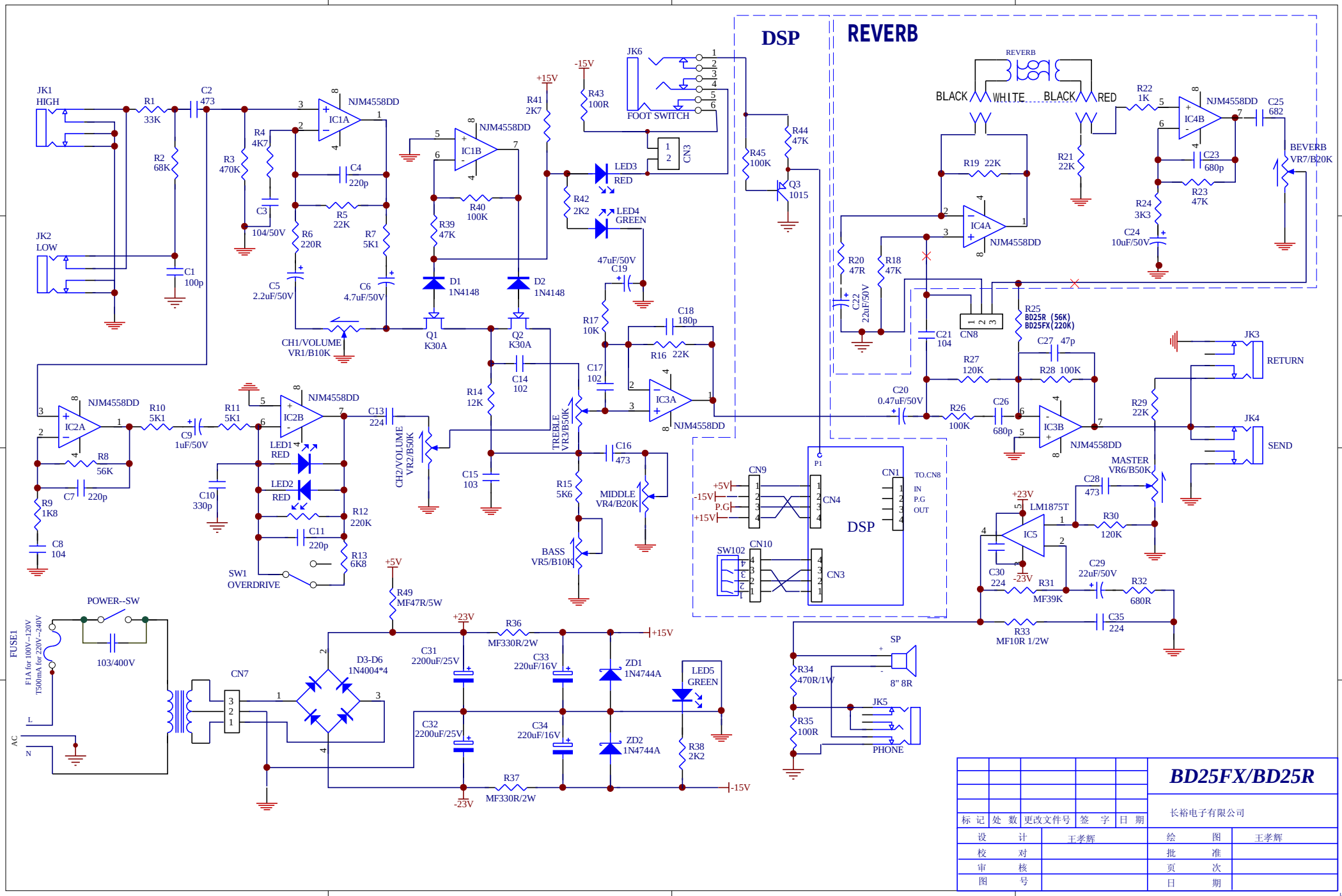

标记	处数	更改文件号	签字	日期	BD25FX/BD25R	
					长裕电子有限公司	
设计		王孝辉			绘图	王孝辉
校对					批准	
审核					页次	
图号					日期	

长裕